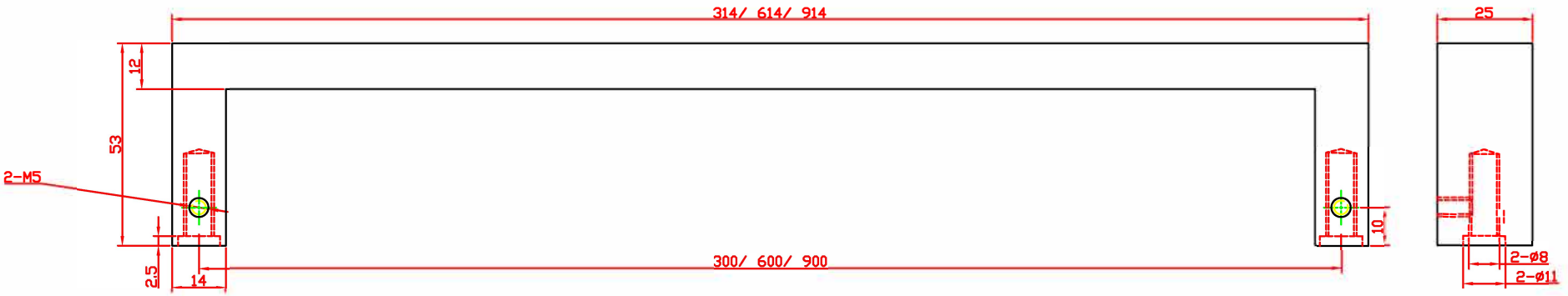

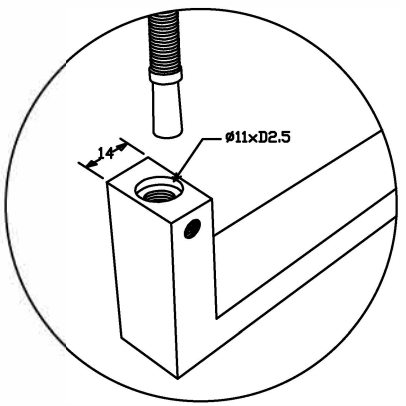

PEH41 5000IN30
PEH41 5000IN60
PEH41 5000IN90